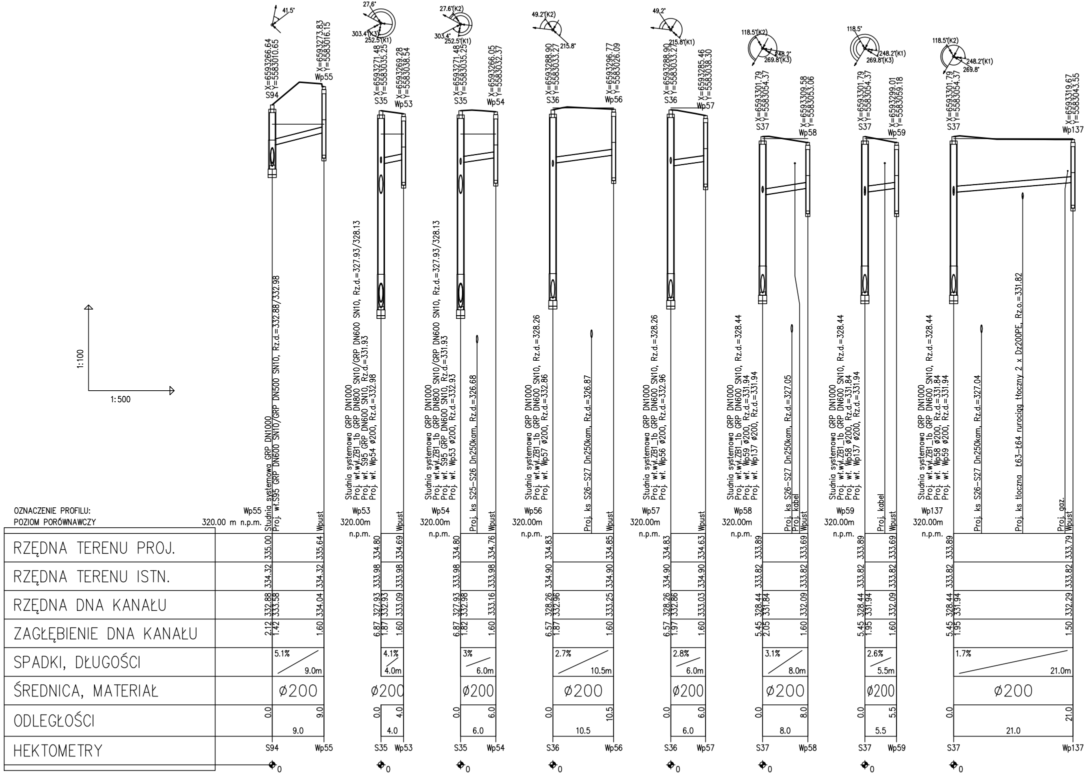
1:100
1:500
OZNACZENIE PROFILU:
POZIOM PORÓWNAWCZY
RZĘDNA TERENU PROJ.
RZĘDNA TERENU ISTN.
RZĘDNA DNA KANAŁU
ZAGŁĘBIENIE DNA KANAŁU
SPADKI, DŁUGOŚCI
ŚREDNICA, MATERIAŁ
ODLEGŁOŚCI
HEKTOMETRY
Wp55
320.00 m n.p.m.
41.5°
X=6593266.64
Y=5583010.65
S94
X=6593273.83
Y=5583016.15
Wp55
Studnia systemowa GRP DN1000
Proj. wł.S95 GRP DN600 SN10/GRP DN500 SN10, Rz.d.=332.88/332.98
Wpust
335.00
335.64
334.32
334.32
332.88
333.58
334.04
2.12
1.42
1.60
5.1%
9.0m
ø200
0.0
9.0
9.0
S94
Wp55
Wp53
320.00m n.p.m.
27.6°
303.4°(K3)
252.5°(K1)
X=6593271.48
Y=5583035.25
S35
X=6593269.28
Y=5583038.54
Wp53
Studnia systemowa GRP DN1000
Proj. wł.wył.ZB1_1b GRP DN800 SN10/GRP DN600 SN10, Rz.d.=327.93/328.13
Proj. wł. S95 GRP DN600 SN10, Rz.d.=331.93
Proj. wł. Wp54 ø200, Rz.d.=332.98
Wpust
334.80
334.69
333.98
333.98
327.93
332.93
333.09
6.87
1.87
1.60
4.1%
4.0m
ø200
0.0
4.0
4.0
S35
Wp53
Wp54
320.00m n.p.m.
27.6°(K2)
303.4°
252.5°(K1)
X=6593271.48
Y=5583035.25
S35
X=6593266.05
Y=5583032.37
Wp54
Studnia systemowa GRP DN1000
Proj. wł.wył.ZB1_1b GRP DN800 SN10/GRP DN600 SN10, Rz.d.=327.93/328.13
Proj. wł. S95 GRP DN600 SN10, Rz.d.=331.93
Proj. wł. Wp53 ø200, Rz.d.=332.93
Proj. ks S25–S26 Dn250kam, Rz.d.=326.68
Wpust
334.80
334.76
333.98
333.98
327.93
332.98
333.16
6.87
1.82
1.60
3%
6.0m
ø200
0.0
6.0
6.0
S35
Wp54
Wp56
320.00m n.p.m.
49.2°(K2)
215.8°
X=6593288.90
Y=5583033.27
S36
X=6593296.77
Y=5583026.09
Wp56
Studnia systemowa GRP DN1000
Proj. wł.wył.ZB1_1b GRP DN600 SN10, Rz.d.=328.26
Proj. wł. Wp57 ø200, Rz.d.=332.86
Proj. ks S26–S27 Dn250kam, Rz.d.=326.87
Wpust
334.83
334.85
334.90
334.90
328.26
332.96
333.25
6.57
1.87
1.60
2.7%
10.5m
ø200
0.0
10.5
10.5
S36
Wp56
Wp57
320.00m n.p.m.
49.2°
215.8°(K1)
X=6593288.90
Y=5583033.27
S36
X=6593285.46
Y=5583038.30
Wp57
Studnia systemowa GRP DN1000
Proj. wł.wył.ZB1_1b GRP DN600 SN10, Rz.d.=328.26
Proj. wł. Wp56 ø200, Rz.d.=332.96
Wpust
334.83
334.63
334.90
334.90
328.26
332.86
333.03
6.57
1.97
1.60
2.8%
6.0m
ø200
0.0
6.0
6.0
S36
Wp57
Wp58
320.00m n.p.m.
118.5°(K2)
248.2°
269.8°(K3)
X=6593301.79
Y=5583054.37
S37
X=6593309.58
Y=5583053.06
Wp58
Studnia systemowa GRP DN1000
Proj. wł.wył.ZB1_1b GRP DN600 SN10, Rz.d.=328.44
Proj. wł. Wp59 ø200, Rz.d.=331.94
Proj. wł. Wp137 ø200, Rz.d.=331.94
Proj. ks S26–S27 Dn250kam, Rz.d.=327.05
Proj. kabel
Wpust
333.89
333.69
333.82
333.82
328.44
331.84
332.09
5.45
2.05
1.60
3.1%
8.0m
ø200
0.0
8.0
8.0
S37
Wp58
Wp59
320.00m n.p.m.
118.5°
248.2°(K1)
269.8°(K3)
X=6593301.79
Y=5583054.37
S37
X=6593299.01
Y=5583059.18
Wp59
Studnia systemowa GRP DN1000
Proj. wł.wył.ZB1_1b GRP DN600 SN10, Rz.d.=328.44
Proj. wł. Wp58 ø200, Rz.d.=331.84
Proj. wł. Wp137 ø200, Rz.d.=331.94
Proj. kabel
Wpust
333.89
333.69
333.82
333.82
328.44
331.94
332.09
5.45
1.95
1.60
2.6%
5.5m
ø200
0.0
5.5
5.5
S37
Wp59
Wp137
320.00m n.p.m.
118.5°(K2)
248.2°(K1)
269.8°
X=6593301.79
Y=5583054.37
S37
X=6593319.67
Y=5583043.55
Wp137
Studnia systemowa GRP DN1000
Proj. wł.wył.ZB1_1b GRP DN600 SN10, Rz.d.=328.44
Proj. wł. Wp58 ø200, Rz.d.=331.84
Proj. wł. Wp59 ø200, Rz.d.=331.94
Proj. ks S26–S27 Dn250kam, Rz.d.=327.04
Proj. ks tłoczna Ł63–Ł64 rurociąg tłoczny 2 x Dz200PE, Rz.o.=331.82
Proj. gaz.
Wpust
333.89
333.79
333.82
333.82
328.44
331.94
332.29
5.45
1.95
1.50
1.7%
21.0m
ø200
0.0
21.0
21.0
S37
Wp137
0
0
0
0
0
0
0
0

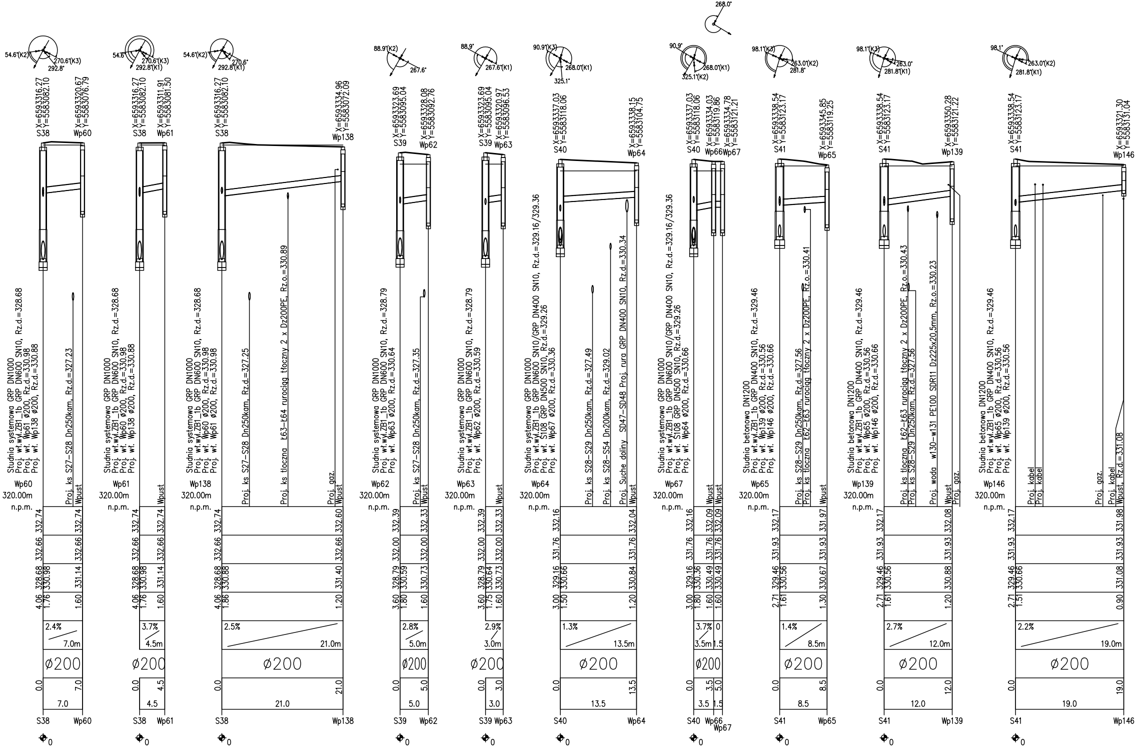
54.6°(K2)
270.6°(K3)
292.8°
X=6593316.27 Y=5583082.10
S38
X=6593320.67 Y=5583076.79
Wp60
Studnia systemowa GRP DN1000, Rz.d.=328.68
Proj. wł.wył.ZB1_1b GRP DN600 SN10, Rz.d.=330.98
Proj. wł. Wp61 ⌀200, Rz.d.=330.88
Proj. wł. Wp138 ⌀200, Rz.d.=330.88
Proj. ks S27–S28 Dn250kam, Rz.d.=327.23
Wpust
Wp60
320.00m
n.p.m.
332.74
332.74
332.66
332.66
328.68
330.98
331.14
4.06
1.76
1.60
2.4%
7.0m
⌀200
0.0
7.0
7.0
S38
Wp60
0
54.6°
270.6°(K3)
292.8°(K1)
X=6593316.27 Y=5583082.10
S38
X=6593311.91 Y=5583081.50
Wp61
Studnia systemowa GRP DN1000, Rz.d.=328.68
Proj. wł.wył.ZB1_1b GRP DN600 SN10, Rz.d.=330.98
Proj. wł. Wp60 ⌀200, Rz.d.=330.88
Proj. wł. Wp138 ⌀200, Rz.d.=330.88
Wpust
Wp61
320.00m
n.p.m.
332.74
332.74
332.66
332.66
328.68
330.98
331.14
4.06
1.76
1.60
3.7%
4.5m
⌀200
0.0
4.5
4.5
S38
Wp61
0
54.6°(K2)
270.6°
292.8°(K1)
X=6593316.27 Y=5583082.10
S38
X=6593334.96 Y=5583072.09
Wp138
Studnia systemowa GRP DN1000, Rz.d.=328.68
Proj. wł.wył.ZB1_1b GRP DN600 SN10, Rz.d.=330.98
Proj. wł. Wp60 ⌀200, Rz.d.=330.98
Proj. wł. Wp61 ⌀200, Rz.d.=330.98
Proj. ks S27–S28 Dn250kam, Rz.d.=327.25
Proj. ks tłoczna Ł63–Ł64 rurociąg tłoczny 2 x Dz200PE, Rz.o.=330.89
Proj. gaz.
Wpust
Wp138
320.00m
n.p.m.
332.74
332.60
332.66
332.66
328.68
330.88
331.40
4.06
1.86
1.20
2.5%
21.0m
⌀200
0.0
21.0
21.0
S38
Wp138
0
88.9°(K2)
267.6°
X=6593323.69 Y=5583095.04
S39
X=6593328.08 Y=5583092.76
Wp62
Studnia systemowa GRP DN1000, Rz.d.=328.79
Proj. wł.wył.ZB1_1b GRP DN600 SN10, Rz.d.=330.64
Proj. wł. Wp63 ⌀200, Rz.d.=330.64
Proj. ks S27–S28 Dn250kam, Rz.d.=327.35
Wpust
Wp62
320.00m
n.p.m.
332.39
332.33
332.00
332.00
328.79
330.59
330.73
3.60
1.80
1.60
2.8%
5.0m
⌀200
0.0
5.0
5.0
S39
Wp62
0
88.9°
267.6°(K1)
X=6593323.69 Y=5583095.04
S39
X=6593320.97 Y=5583096.53
Wp63
Studnia systemowa GRP DN1000, Rz.d.=328.79
Proj. wł.wył.ZB1_1b GRP DN600 SN10, Rz.d.=330.59
Proj. wł. Wp62 ⌀200, Rz.d.=330.59
Wpust
Wp63
320.00m
n.p.m.
332.39
332.33
332.00
332.00
328.79
330.64
330.73
3.60
1.75
1.60
2.9%
3.0m
⌀200
0.0
3.0
3.0
S39
Wp63
0
90.9°(K3)
268.0°(K1)
325.1°
X=6593337.03 Y=5583118.06
S40
X=6593338.15 Y=5583104.75
Wp64
Studnia systemowa GRP DN1000 SN10/GRP DN400 SN10, Rz.d.=329.16/329.36
Proj. wł.wył.ZB1_1b GRP DN600 SN10, Rz.d.=329.26
Proj. wł. S108 GRP DN500 SN10, Rz.d.=330.36
Proj. wł. Wp67 ⌀200, Rz.d.=330.36
Proj. ks S28–S29 Dn250kam, Rz.d.=327.49
Proj. ks S28–S54 Dn200kam, Rz.d.=329.02
Proj. Suche doliny SD47–SD48 Proj. rura GRP DN400 SN10, Rz.d.=330.34
Wpust
Wp64
320.00m
n.p.m.
332.16
332.04
331.76
331.76
329.16
330.66
330.84
3.00
1.50
1.20
1.3%
13.5m
⌀200
0.0
13.5
13.5
S40
Wp64
0
268.0°
90.9°
268.0°(K1)
325.1°(K2)
X=6593337.03 Y=5583118.06
S40
X=6593334.03 Y=5583119.86
Wp66
X=6593334.78 Y=5583121.21
Wp67
Studnia systemowa GRP DN1000 SN10/GRP DN400 SN10, Rz.d.=329.16/329.36
Proj. wł.wył.ZB1_1b GRP DN600 SN10, Rz.d.=329.26
Proj. wł. S108 GRP DN500 SN10, Rz.d.=330.66
Proj. wł. Wp64 ⌀200, Rz.d.=330.66
Wpust
Wpust
Wp67
320.00m
n.p.m.
332.16
332.09
332.09
331.76
331.76
331.76
329.16
330.36
330.49
330.49
3.00
1.80
1.60
1.60
3.7%
0
3.5m
1.5
⌀200
0.0
3.5
5.0
3.5
1.5
S40
Wp66
Wp67
0
98.1°(K3)
263.0°(K2)
281.8°
X=6593338.54 Y=5583123.17
S41
X=6593345.85 Y=5583119.25
Wp65
Studnia betonowa DN1200, Rz.d.=329.46
Proj. wł.wył.ZB1_1b GRP DN400 SN10, Rz.d.=330.56
Proj. wł. Wp139 ⌀200, Rz.d.=330.56
Proj. wł. Wp146 ⌀200, Rz.d.=330.66
Proj. ks S28–S29 Dn250kam, Rz.d.=327.56
Proj. ks tłoczna Ł62–Ł63 rurociąg tłoczny 2 x Dz200PE, Rz.o.=330.41
Wpust
Wp65
320.00m
n.p.m.
332.17
331.97
331.93
331.93
329.46
330.56
330.67
2.71
1.61
1.30
1.4%
8.5m
⌀200
0.0
8.5
8.5
S41
Wp65
0
98.1°(K3)
263.0°
281.8°(K1)
X=6593338.54 Y=5583123.17
S41
X=6593350.28 Y=5583121.22
Wp139
Studnia betonowa DN1200, Rz.d.=329.46
Proj. wł.wył.ZB1_1b GRP DN400 SN10, Rz.d.=330.56
Proj. wł. Wp65 ⌀200, Rz.d.=330.56
Proj. wł. Wp146 ⌀200, Rz.d.=330.66
Proj. ks tłoczna Ł62–Ł63 rurociąg tłoczny 2 x Dz200PE, Rz.o.=330.43
Proj. ks S28–S29 Dn250kam, Rz.d.=327.56
Proj. woda w130–w131 PE100 SDR11 Dz225x20,5mm, Rz.o.=330.23
Wpust
Proj. gaz.
Wp139
320.00m
n.p.m.
332.17
332.08
331.93
331.93
329.46
330.56
330.88
2.71
1.61
1.20
2.7%
12.0m
⌀200
0.0
12.0
12.0
S41
Wp139
0
98.1°
263.0°(K2)
281.8°(K1)
X=6593338.54 Y=5583123.17
S41
X=6593321.30 Y=5583131.04
Wp146
Studnia betonowa DN1200, Rz.d.=329.46
Proj. wł.wył.ZB1_1b GRP DN400 SN10, Rz.d.=330.56
Proj. wł. Wp65 ⌀200, Rz.d.=330.56
Proj. wł. Wp139 ⌀200, Rz.d.=330.56
Proj. kabel
Proj. kabel
Proj. gaz.
Proj. kabel
Wpust, Rz.d.=331.08
Wp146
320.00m
n.p.m.
332.17
331.98
331.93
331.93
329.46
330.66
331.08
2.71
1.51
0.90
2.2%
19.0m
⌀200
0.0
19.0
19.0
S41
Wp146
0

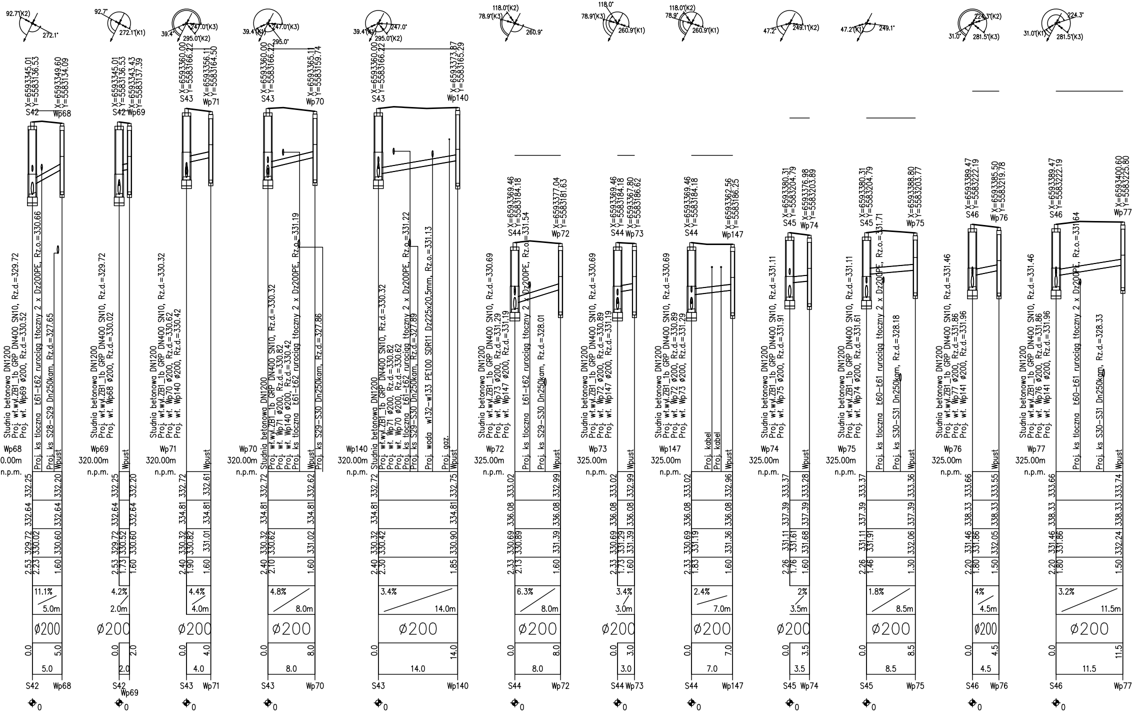
92.7°(K2)
272.1°
X=6593345.01
Y=5583136.53
S42
X=6593349.60
Y=5583134.09
Wp68
Studnia betonowa DN1200
Proj. wł.wyl.ZB1_1b GRP DN400 SN10, Rz.d.=329.72
Proj. wł. Wp69 ø200, Rz.d=330.52
Proj. ks tłoczna Ł61–Ł62 rurociąg tłoczny 2 x Dz200PE, Rz.o.=330.66
Proj. ks S28–S29 Dn250kam, Rz.d.=327.65
Wpust
Wp68
320.00m
n.p.m.
332.25
332.20
332.64
332.64
329.72
330.02
330.60
2.53
2.23
1.60
11.1%
5.0m
ø200
0.0
5.0
5.0
S42
Wp68
92.7°
272.1°(K1)
X=6593345.01
Y=5583136.53
X=6593343.43
Y=5583137.39
S42
Wp69
Studnia betonowa DN1200
Proj. wł.wyl.ZB1_1b GRP DN400 SN10, Rz.d.=329.72
Proj. wł. Wp68 ø200, Rz.d.=330.02
Wpust
Wp69
320.00m
n.p.m.
332.25
332.20
332.64
332.64
329.72
330.52
330.60
2.53
1.73
1.60
4.2%
2.0m
ø200
0.0
2.0
2.0
S42
Wp69
39.4°
247.0°(K3)
295.0°(K2)
X=6593360.00
Y=5583166.22
X=6593356.11
Y=5583164.50
S43
Wp71
Studnia betonowa DN1200
Proj. wł.wyl.ZB1_1b GRP DN400 SN10, Rz.d.=330.32
Proj. wł. Wp70 ø200, Rz.d.=330.62
Proj. wł. Wp140 ø200, Rz.d.=330.42
Wpust
Wp71
320.00m
n.p.m.
332.72
332.61
334.81
334.81
330.32
330.82
331.01
2.40
1.90
1.60
4.4%
4.0m
ø200
0.0
4.0
4.0
S43
Wp71
39.4°(K1)
247.0°(K3)
295.0°
X=6593360.00
Y=5583166.22
X=6593365.11
Y=5583159.74
S43
Wp70
Studnia betonowa DN1200
Proj. wł.wyl.ZB1_1b GRP DN400 SN10, Rz.d.=330.32
Proj. wł. Wp71 ø200, Rz.d.=330.82
Proj. wł. Wp140 ø200, Rz.d.=330.42
Proj. ks tłoczna Ł61–Ł62 rurociąg tłoczny 2 x Dz200PE, Rz.o.=331.19
Wpust
Proj. ks S29–S30 Dn250kam, Rz.d.=327.86
Wp70
320.00m
n.p.m.
332.72
332.62
334.81
334.81
330.32
330.62
331.02
2.40
2.10
1.60
4.8%
8.0m
ø200
0.0
8.0
8.0
S43
Wp70
39.4°(K1)
247.0°
295.0°(K2)
X=6593360.00
Y=5583166.22
X=6593373.87
Y=5583165.29
S43
Wp140
Studnia betonowa DN1200
Proj. wł.wyl.ZB1_1b GRP DN400 SN10, Rz.d.=330.32
Proj. wł. Wp71 ø200, Rz.d.=330.82
Proj. wł. Wp70 ø200, Rz.d.=330.62
Proj. ks tłoczna Ł61–Ł62 rurociąg tłoczny 2 x Dz200PE, Rz.o.=331.22
Proj. ks S29–S30 Dn250kam, Rz.d.=327.89
Proj. woda w132–w133 PE100 SDR11 Dz225x20.5mm, Rz.o.=331.13
Proj. gaz.
Wpust
Wp140
320.00m
n.p.m.
332.72
332.75
334.81
334.81
330.32
330.42
330.90
2.40
2.30
1.85
3.4%
14.0m
ø200
0.0
14.0
14.0
S43
Wp140
118.0°(K2)
78.9°(K3)
260.9°
X=6593369.46
Y=5583184.18
X=6593377.04
Y=5583181.63
S44
Wp72
Studnia betonowa DN1200
Proj. wł.wyl.ZB1_1b GRP DN400 SN10, Rz.d.=330.69
Proj. wł. Wp73 ø200, Rz.d.=331.29
Proj. wł. Wp147 ø200, Rz.d.=331.19
Proj. ks tłoczna Ł61–Ł62 rurociąg tłoczny 2 x Dz200PE, Rz.o.=331.54
Proj. ks S29–S30 Dn250kam, Rz.d.=328.01
Wpust
Wp72
325.00m
n.p.m.
333.02
332.99
336.08
336.08
330.69
330.89
331.39
2.33
2.13
1.60
6.3%
8.0m
ø200
0.0
8.0
8.0
S44
Wp72
118.0°
78.9°(K3)
260.9°(K1)
X=6593369.46
Y=5583184.18
X=6593367.80
Y=5583186.62
S44
Wp73
Studnia betonowa DN1200
Proj. wł.wyl.ZB1_1b GRP DN400 SN10, Rz.d.=330.69
Proj. wł. Wp72 ø200, Rz.d.=330.89
Proj. wł. Wp147 ø200, Rz.d.=331.19
Wpust
Wp73
325.00m
n.p.m.
333.02
332.99
336.08
336.08
330.69
331.29
331.39
2.33
1.73
1.60
3.4%
3.0m
ø200
0.0
3.0
3.0
S44
Wp73
118.0°(K2)
78.9°
260.9°(K1)
X=6593369.46
Y=5583184.18
X=6593362.56
Y=5583186.25
S44
Wp147
Studnia betonowa DN1200
Proj. wł.wyl.ZB1_1b GRP DN400 SN10, Rz.d.=330.69
Proj. wł. Wp72 ø200, Rz.d.=330.89
Proj. wł. Wp73 ø200, Rz.d.=331.29
Proj. kabel
Proj. kabel
Wpust
Wp147
325.00m
n.p.m.
333.02
332.96
336.08
336.08
330.69
331.19
331.36
2.33
1.83
1.60
2.4%
7.0m
ø200
0.0
7.0
7.0
S44
Wp147
47.2°
249.1°(K2)
X=6593380.31
Y=5583204.79
X=6593376.98
Y=5583203.89
S45
Wp74
Studnia betonowa DN1200
Proj. wł.wyl.ZB1_1b GRP DN400 SN10, Rz.d.=331.11
Proj. wł. Wp75 ø200, Rz.d.=331.91
Wpust
Wp74
325.00m
n.p.m.
333.37
333.28
337.39
337.39
331.11
331.61
331.68
2.26
1.76
1.60
2%
3.5m
ø200
0.0
3.5
3.5
S45
Wp74
47.2°(K1)
249.1°
X=6593380.31
Y=5583204.79
X=6593388.80
Y=5583203.77
S45
Wp75
Studnia betonowa DN1200
Proj. wł.wyl.ZB1_1b GRP DN400 SN10, Rz.d.=331.11
Proj. wł. Wp74 ø200, Rz.d.=331.61
Proj. ks tłoczna Ł60–Ł61 rurociąg tłoczny 2 x Dz200PE, Rz.o.=331.71
Proj. ks S30–S31 Dn250kam, Rz.d.=328.18
Wpust
Wp75
325.00m
n.p.m.
333.37
333.36
337.39
337.39
331.11
331.91
332.06
2.26
1.46
1.30
1.8%
8.5m
ø200
0.0
8.5
8.5
S45
Wp75
31.0°
224.3°(K2)
281.5°(K3)
X=6593389.47
Y=5583222.19
X=6593385.50
Y=5583219.78
S46
Wp76
Studnia betonowa DN1200
Proj. wł.wyl.ZB1_1b GRP DN400 SN10, Rz.d.=331.46
Proj. wł. Wp77 ø200, Rz.d.=331.86
Proj. wł. Wp141 ø200, Rz.d.=331.96
Wp76
325.00m
n.p.m.
333.66
333.55
338.33
338.33
331.46
331.86
332.05
2.20
1.80
1.50
4%
4.5m
ø200
0.0
4.5
4.5
S46
Wp76
31.0°(K1)
224.3°
281.5°(K3)
X=6593389.47
Y=5583222.19
X=6593400.60
Y=5583225.80
S46
Wp77
Studnia betonowa DN1200
Proj. wł.wyl.ZB1_1b GRP DN400 SN10, Rz.d.=331.46
Proj. wł. Wp76 ø200, Rz.d.=331.86
Proj. wł. Wp141 ø200, Rz.d.=331.96
Proj. ks tłoczna Ł60–Ł61 rurociąg tłoczny 2 x Dz200PE, Rz.o.=331.64
Proj. ks S30–S31 Dn250kam, Rz.d.=328.33
Wpust
Wp77
325.00m
n.p.m.
333.66
333.74
338.33
338.33
331.46
331.86
332.24
2.20
1.80
1.50
3.2%
11.5m
ø200
0.0
11.5
11.5
S46
Wp77

UWAGI:

1. NIMNIEJSZY RYSUNEK ROZPATRYWAĆ ŁĄCZNIE Z CAŁĄ DOKUMENTACJĄ.
2. PRZED PRZYSTĄPIENIEM DO ROBÓT W MIEJSCU WŁĄCZEŃ I SKRZYŻOWAŃ WYKONAĆ PRZEKOPY KONTROLNE CELEM USTALENIA MATERIAŁU ORAZ DOKŁADNEJ LOKALIZACJI I GŁĘBOKOŚCI POSADOWIENIA ISTNIEJĄCYCH SIECI. ROBOTY TE WYKONAĆ RĘCZNIE POD NADZOREM WŁAŚCICIELA SIECI.

LEGENDA:

- ▬▬ TEREN PROJEKTOWANY
- —— TEREN ISTNIEJĄCY

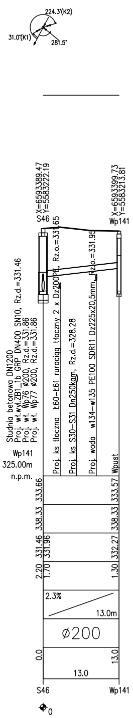
224.3°(K2)
31.0°(K1)
281.5°
X=6593389.47
Y=5583222.19
S46
X=6593399.73
Y=5583213.81
Wp141
Studnia betonowa DN1200
Proj. wł.wyl.ZB1_1b GRP DN400 SN10, Rz.d.=331.46
Proj. wł. Wp76 ø200, Rz.d.=331.86
Proj. wł. Wp77 ø200, Rz.d.=331.86
Proj. ks tłoczna Ł60–Ł61 rurociąg tłoczny 2 x Dz200PE, Rz.o.=331.65
Proj. ks S30–S31 Dn250kam, Rz.d.=328.28
Proj. woda w134–w135 PE100 SDR11 Dz225x20,5mm, Rz.o.=331.95
Wpust
Wp141
325.00m
n.p.m.
333.66
333.57
338.33
338.33
331.46
331.96
332.27
2.20
1.70
1.30
2.3%
13.0m
ø200
0.0
13.0
13.0
S46
Wp141
0

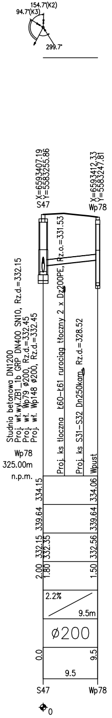
154.7°(K2)
94.7°(K3)
299.7°
X=6593407.19
Y=5583255.86
S47
X=6593412.33
Y=5583247.81
Wp78
Studnia betonowa DN1200
Proj. wł.wyl.ZB1_1b GRP DN400 SN10, Rz.d.=332.15
Proj. wł. Wp79 ø200, Rz.d.=332.45
Proj. wł. Wp148 ø200, Rz.d.=332.45
Proj. ks tłoczna Ł60–Ł61 rurociąg tłoczny 2 x Dz200PE, Rz.o.=331.53
Proj. ks S31–S32 Dn250kam, Rz.d.=328.52
Wpust
Wp78
325.00m
n.p.m.
334.15
334.06
339.64
339.64
332.15
332.35
332.56
2.00
1.80
1.50
2.2%
9.5m
ø200
0.0
9.5
9.5
S47
Wp78
0

JEDNOSTKA PROJEKTOWA:

MOSTY KATOWICE

40-555 Katowice
ul. Rolna 12
www.mostykatowice.pl
e-mail: biuro@mostykatowice.pl

INWESTOR:

GMINA DĄBROWA GÓRNICZA
41–300 DĄBROWA GÓRNICZA, UL. GRANICZNA 21

ZADANIE:

OPRACOWANIE DOKUMENTACJI PROJEKTOWEJ WRAZ Z DOKUMENTACJĄ PRZETARGOWĄ WEWNĘTRZNEGO UKŁADU KOMUNIKACYJNEGO W RAMACH ZADANIA PT.
"KOMPLEKSOWE PRZYGOTOWANIE TERENU INWESTYCYJNEGO W TUCZNAWIE: ETAP IV"
ZADANIE 1

NR ZADANIA: 402100872_7171

STADIUM: PROJEKT WYKONAWCZY

BRANŻA: SANITARNA

OBIEKT: BUDOWA KANALIZACJI DESZCZOWEJ

TYTUŁ RYSUNKU:

PROFIL PODŁUŻNY KANALIZACJI DESZCZOWEJ

RYSUNEK NR: KD 3.09

GŁÓWNY PROJEKTANT:	INŻ. MICHAŁ HOSZOWSKI	SLK/0810/POOD/05 do projektowania bez ograniczeń w specjalności drogowej	Ho	SKALA: 1:100/500
GŁÓWNY SPRAWDZAJĄCY:	MGR INŻ. CZESŁAW POŁEDNIOK	UW-144/97 do projektowania bez ograniczeń w specjalności konstrukcyjno-budowlanej		
WYKONAŁ (PROJEKTANT)	MGR INŻ. TOMASZ BAŁDYS	SLK/3570/PWOS/11 DO PROJEKTOWANIA I KIEROWANIA ROBOTAMI BUDOWLANYMI BEZ OGRANICZEŃ W SPECJALNOŚCI INSTALACYJNEJ W ZAKRESIE SIECI, INSTALACJI I URZĄDZEŃ CIEPLNYCH, WENTYLACYJNYCH, GAZOWYCH, WODOCIĄGOWYCH I KANALIZACYJNYCH		
SPRAWDZIŁ (PROJEKTANT)	MGR INŻ. PRZEMYSŁAW ŚWIĘCIAK	SLK/3980/POOS/12 DO PROJEKTOWANIA BEZ OGRANICZEŃ W SPECJALNOŚCI INSTALACYJNEJ W ZAKRESIE SIECI, INSTALACJI I URZĄDZEŃ CIEPLNYCH, WENTYLACYJNYCH, GAZOWYCH, WODOCIĄGOWYCH I KANALIZACYJNYCH		DATA: SIERPIEŃ 2016