RZUT PRZEWIERTU 1:100

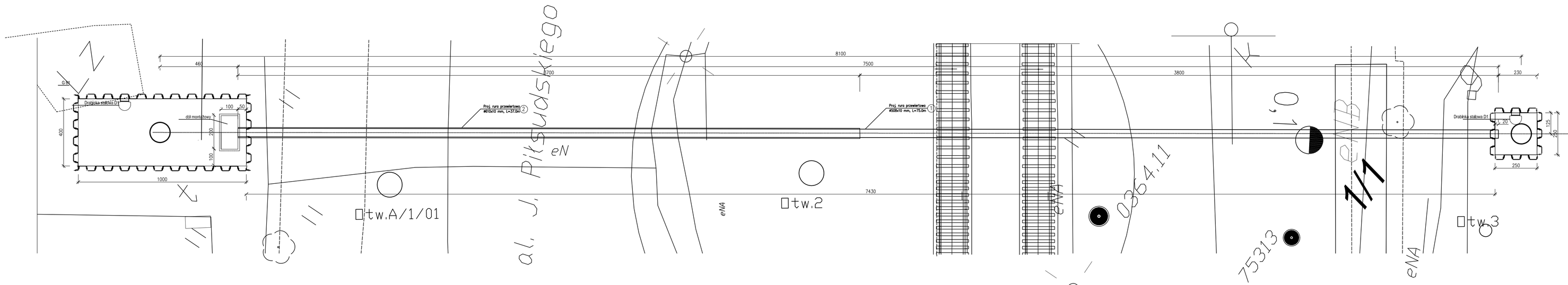

WYKAZ STALI PROFILOWEJ St3SX

Nr	PROFIL [mm]	DŁUG. 1 ELEM. [m]	ILOŚĆ [szt.]	DŁUG. CAŁK. [m]	MASA [kg] 1 mb	MASA [kg] Całkow.
1	RURA 610x10	37,0	1	37,0	149,0	5 513,0
2	GRODZICA G 61	8,0	58	464,0	61,0	28 304,0
3	GRODZICA G61	7,0	20	140,0	61,0	8 540,0
4	RURKA Ø32x3	54,6	1	54,6	2,1	114,7
5	PŁASKOWNIK 40x5	39,0	1	39,0	1,6	62,4
6	KĄTOWNIK 120x120x10	0,2	16	3,2	18,2	58,2
7	RURA Ø 508x10	75,0	1	75,0	123,0	9 225,0
	MASA RAZEM [kg]					51 817,3

PRZEWIERT DLA KANALIZACJI DESZCZOWEJ [mm]

PRZEKRÓJ PODŁUŻNY

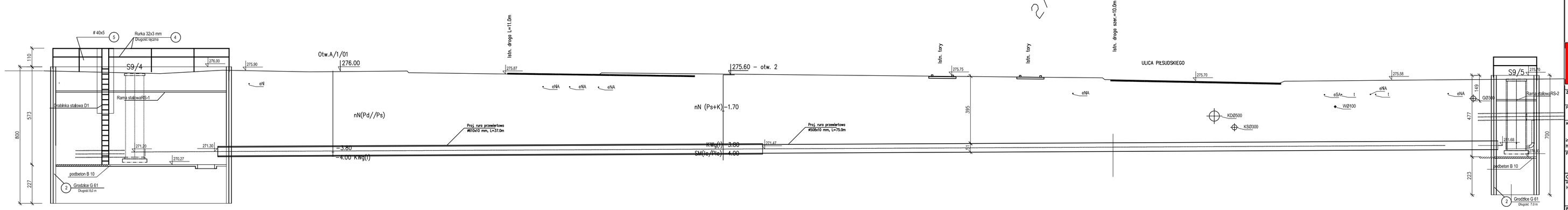

UWAGI

1. Rysunek rozpatrywać łącznie z częścią technologiczną.
2. Ramy stalowe oraz drabinkę wydano na odrębnym rysunku

BIURO PROJEKTÓW BUDOWNICTWA KOMUNALNEGO
SPÓŁKA Z OGRANICZONĄ ODPOWIEDZIALNOŚCIĄ
40-082 KATOWICE, UL. SOBIESKIEGO 2
tel. 032 2586021-28, FAX 032 2597869

PRACOWNIA PROJEKTOWANIA BUDOWNICTWA OGÓLNEGO i PRZEMYSŁOWEGO "PRO-ARCH"
M.W.K.LISIAK s.j.
41-300 DĄBROWA GÓRNICZA ul.KORCZAKA 5 A
tel./fax (0-32)268-55-62 , e-mail proarch@pro.onet.pl

ZAMAWIAJĄCY: Gmina Dąbrowa Górnicza, ul. Graniczna 21, 41-300 Dąbrowa Górnicza

PRZEDSIĘWZIĘCIE LUB ZADANIE: Uporządkowanie gospodarki wodno-ściekowej w Gminie Dąbrowa Górnicza – kontrakt I

KIEROWNIK PRAC.: inż. Henryk Stycz

OBIEKT: Aktualizacja dokumentacji projektowej na budowę rurociągu tłocznego wraz z infrastrukturą wodociągowo-kanalizacyjną po jego trasie

DATA: 11.2008r.

FAZA ZADANIA: PW

TYTUŁ RYSUNKU: PRZEWIERT POD UL. PIŁSUDSKIEGO

SKALA: 1:100

OPRACOWAŁ:	PROJEKTANT:	NR UPR.:	PODPIS:	SPRAWDZAJĄCY:	NR UPR.:	PODPIS:
inż. Henryk Stycz	inż. Henryk Stycz	446/72/92		mgr inż. Tadeusz Zamorski	282/77	

PRACOWNIA:	RODZAJ OPRACOWANIA:	OZNACZENIE RYSUNKU:						
B4	Część technologiczna	5444M	PW	00	S	R	003	00