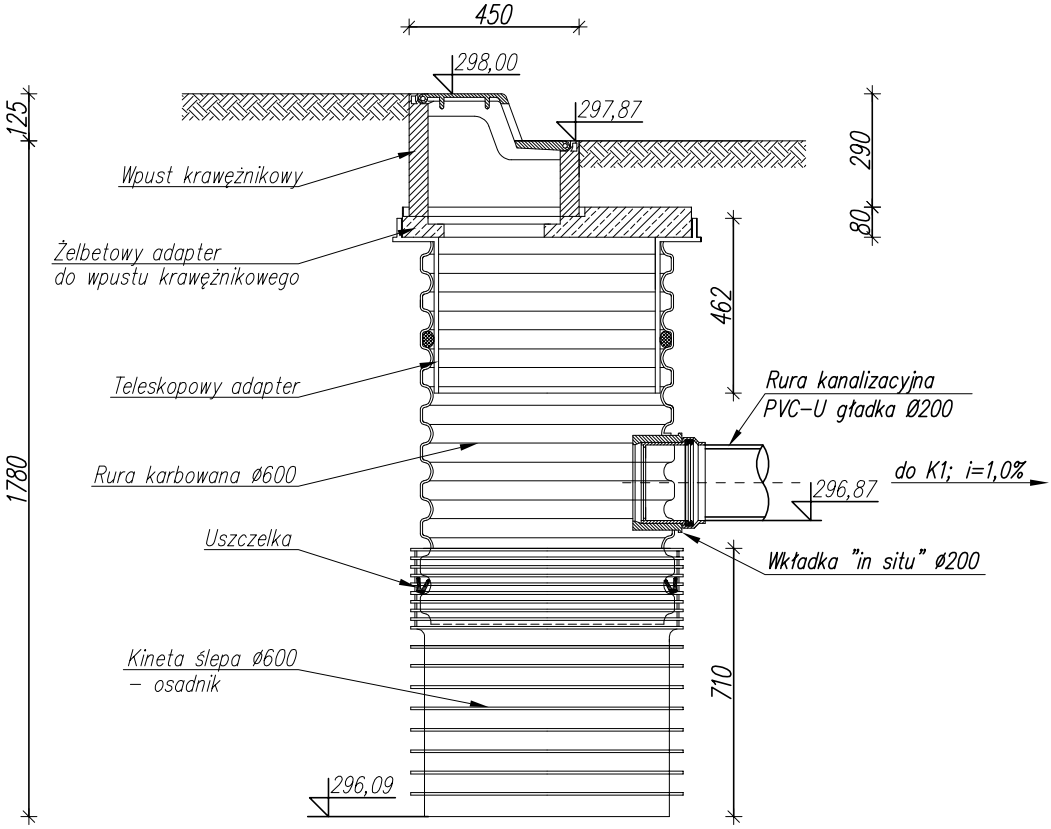

BRANŻA INSTALACYJNA		NAZWISKO	UPRAW.	DATA	PODPIS
TYTUŁ RYSUNKU					
WPUST DESZCZOWY **"W2"**	PROJEKTANT	mgr inż .Michał SZAFARZ	SLK/3878/ POOS/11	I 2013	
	KOORDYNATOR PROJEKTU	tech.bud.Dariusz MAJER	627/02	I 2013	
OBIEKT: TEREN PRZY UL. CHEMICZN EJ 42-520 DĄBROWA GÓRNICZA		SKALA 1:20		NR RYSUNKU O-41	
INWESTOR: GMINA DĄBROWA GÓRNICZA ul. Graniczna 21 41-300 Dąbrowa Górnicza					

"KOSZT-BUD"
Dariusz MAJER
44-190 KNURÓW
UL. DWORCOWA 10/3

KOSZT-BUD
ZAKŁAD USŁUG PROJEKTOWO-KOSZTORYSOWYCH I NADZORU INWESTORSKIEGO
Dariusz Majer