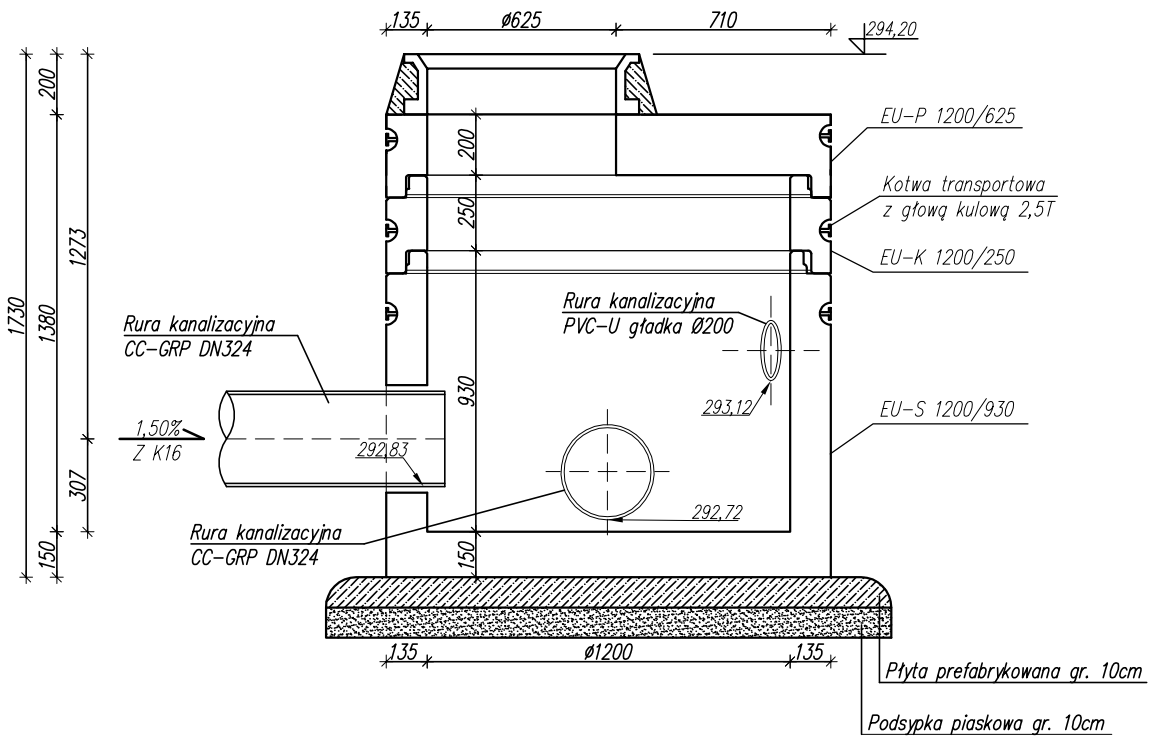

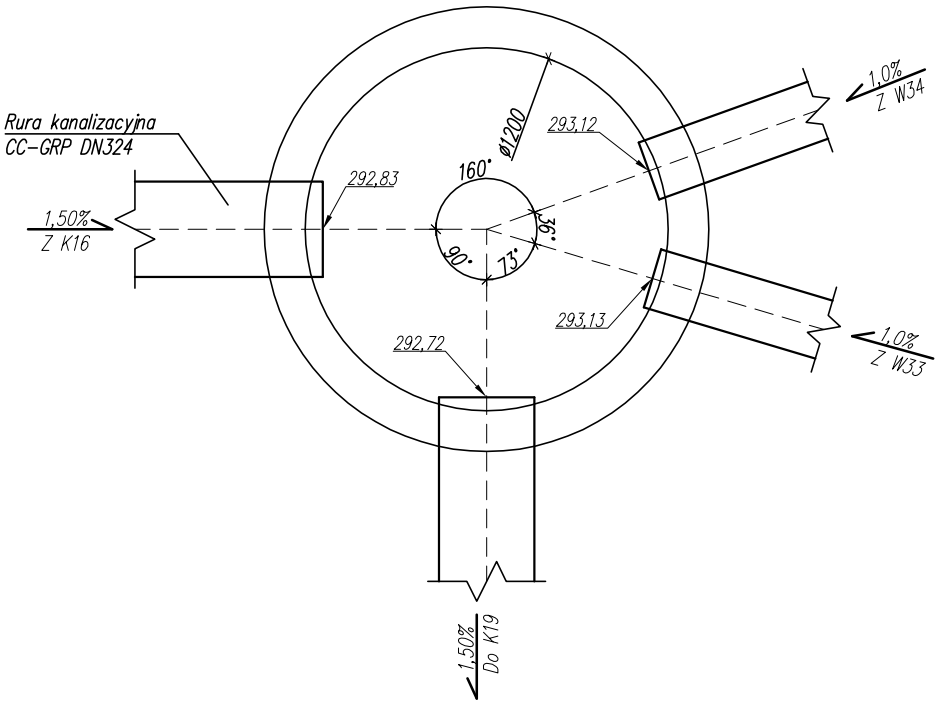

UWAGA:
Przy włączeniu kanału do studni betonowej należy zastosować króciec wybiegowy L=0,5–1,0m

Należy zastosować szczelne przejścia rur kanalizacyjnych przez studnię betonową oraz prefabrykowane uformowane kinety.

Studnię przekryć włazem z wypełnieniem betonowym w klasie D400.
Należy stosować rury klasy SN8

BRANŻA INSTALACYJNA		NAZWISKO	UPRAW.	DATA	PODPIS
TYTUŁ RYSUNKU					
STUDNIA KANALIZACYJNA **"K18"**	PROJEKTANT	mgr inż. Michał SZAFARZ	SLK/3878/ POOS/11	I 2013	
	KOORDYNATOR PROJEKTU	tech.bud. Dariusz MAJER	627/02	I 2013	
OBIEKT: TEREN PRZY UL. CHEMICZNEJ 42-520 DĄBROWA GÓRNICZA		SKALA 1:25		NR RYSUNKU O-38	
INWESTOR: GMINA DĄBROWA GÓRNICZA ul. Graniczna 21 41-300 Dąbrowa Górnicza					

"KOSZT-BUD"
Dariusz MAJER
44-190 KNURÓW
UL. DWORCOWA 10/3

KOSZT-BUD
ZAKŁAD USŁUG PROJEKTOWO-KOSZTORYSOWYCH I NADZORU INWESTORSKIEGO
Dariusz Majer